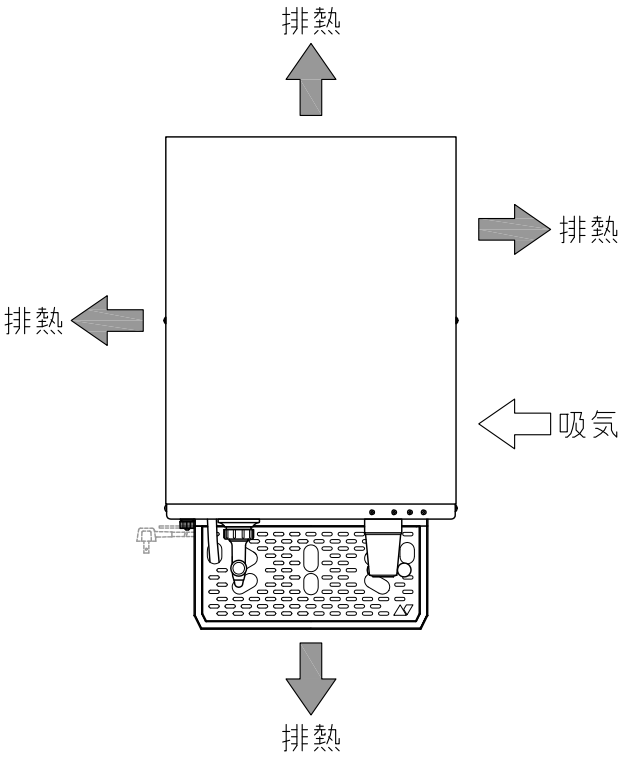

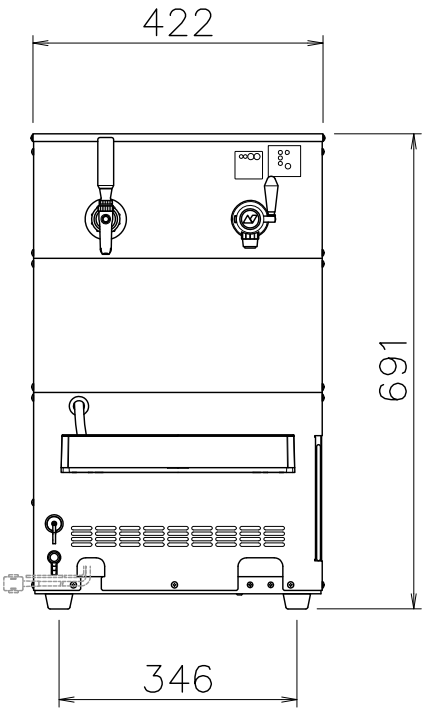

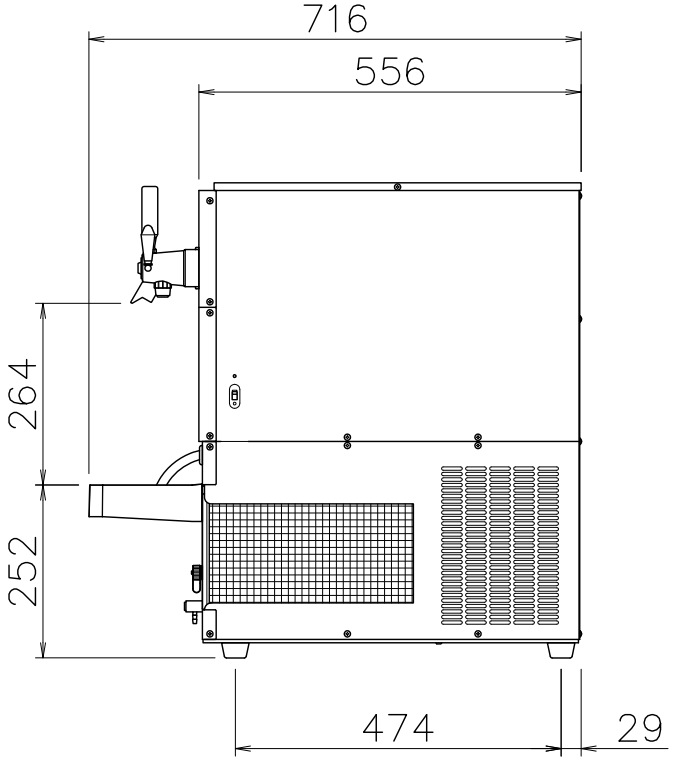

PSDEX-100 1D1B	A4 尺度 1/11	2018/03/17	株式会社ニットク
外形寸法	幅422mm×奥行716mm×高さ691mm（受皿含む）		
設置スペース	幅530mm×奥行き760mm		
重量	66.7kg（本体重量）/101.4kg（水込み重量）		
使用電源	単相100V,50/60Hz		
消費電力	550/632W（50/60Hz）※稼動時		
給水設備	要		
排水設備	不要		

※寸法には組立ネジ部は含まれておりません。

※改良の為、予告なく仕様・デザインを変更することがあります。ご了承ください。