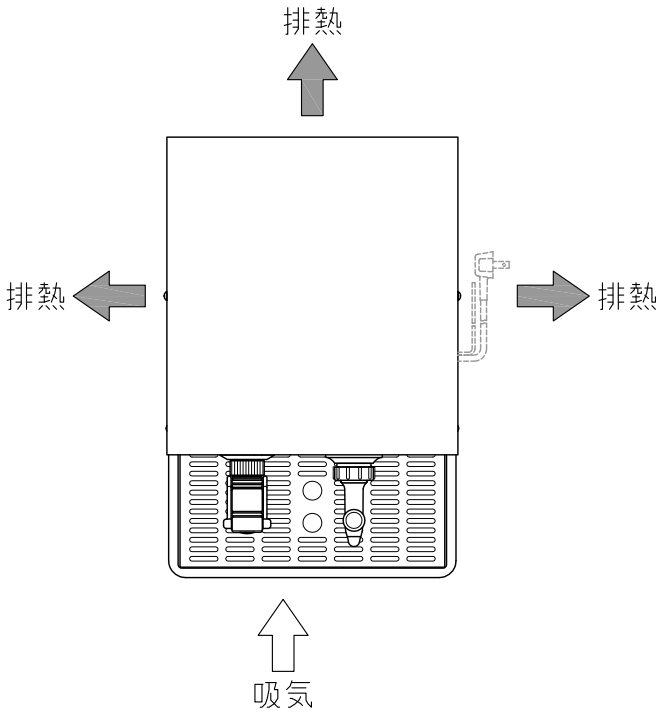

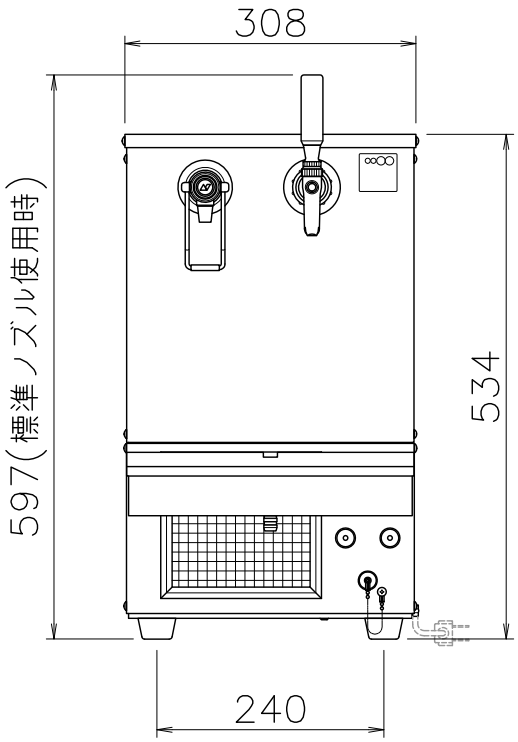

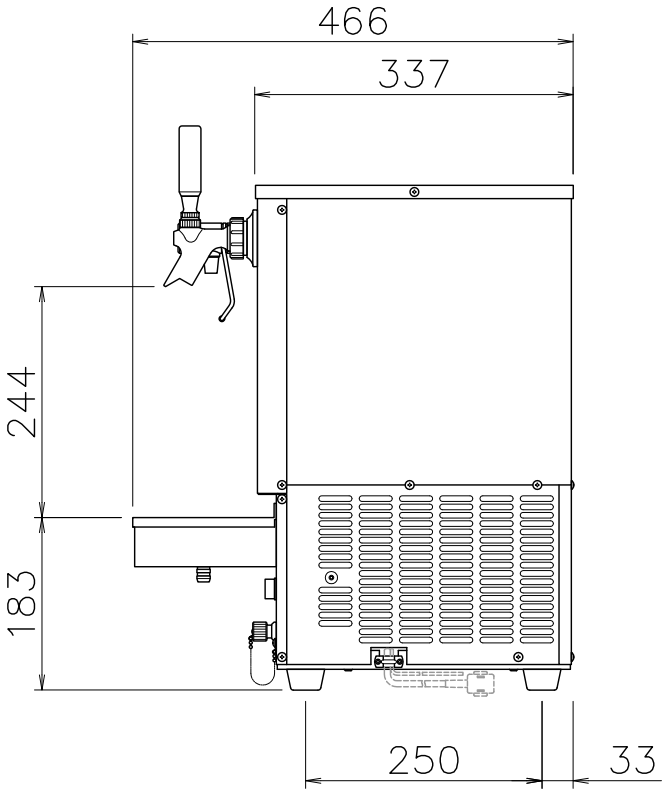

BSE−30B&W	A4 尺度 1/ 8	2014/02/24	株式会社ニットク
外形寸法	幅308mm×奥行466mm×高さ534mm（受皿含む）		
設置スペース	幅410mm×奥行き520mm		
重量	27.2kg（本体重量）/39.2kg（水込み重量）		
使用電源	単相100V,50/60Hz		
消費電力	165/190W（50/60Hz）		
給水設備	要		
排水設備	要		

※注出ノズル位置は事前連絡にて左右逆に変更可能です。

※寸法には組立ネジ部は含まれておりません。

※改良の為、予告なく仕様・デザインを変更することがあります。ご了承ください。